ＴＹＰＥ－００６１

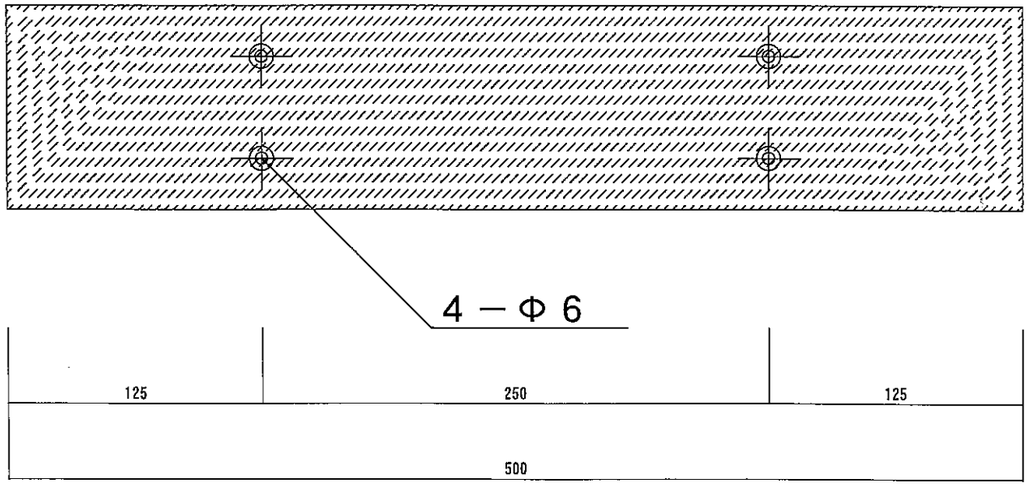

ＴＹＰＥ－００６２

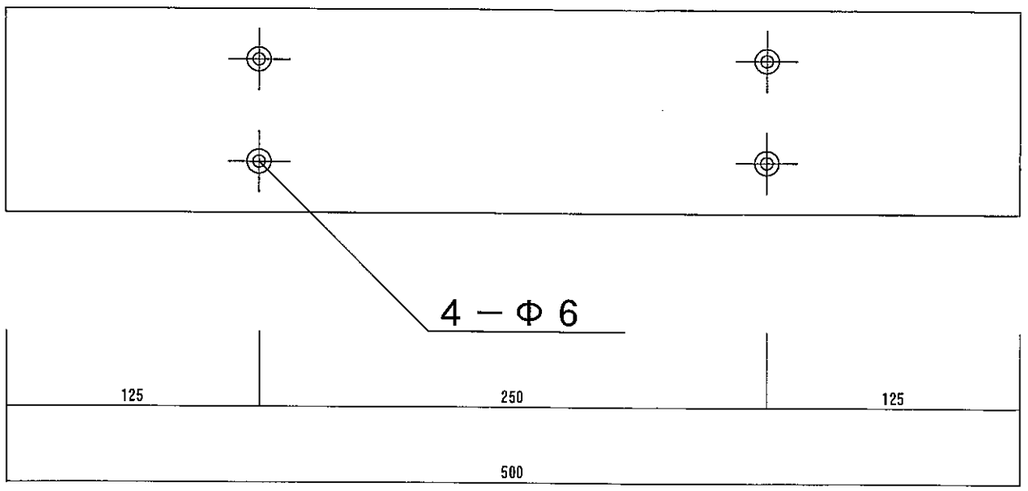

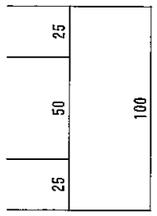

※取付けアンカーは、AS・Co共にコンクリート釘です。

黒　　黄

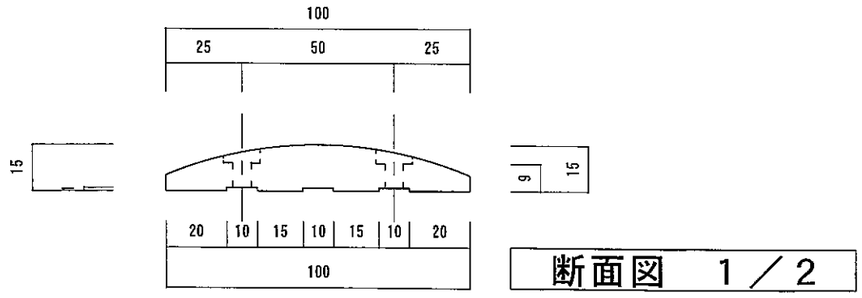

断面図　１／２

＊リサイクル品の為、寸法に若干の誤差があります。

品　番	名　称	数　量	材　質	重量(kg)
ＴＹＰＥ－００６１	減速帯　本体(黒)		多硫化ゴム	約1.9
ＴＹＰＥ－００６２	減速帯　本体(黄)		多硫化ゴム	約1.9

日付	尺度	製品名	減　速　帯
2008年4月1日	１／３		
SUNSELF Co.,Ltd.		図番	ＴＹＰＥ－６